SPACECOM CCTV LENSES

L10×6M/CS

【仕様】 F1.0 10倍電動ズームレンズ

イメージサイズ：1/3 1/4

焦点距離：	6〜60mm
最大口径比：	1:1.0
絞り：	F1.0〜Close
ズーム比：	10倍
包括角度：	6mmにて43.6°×33.4° 60mmにて 4.6°× 3.4°
最大画面寸法：	4.8×3.6mm（φ6mm）
至近距離：	1.2m（前玉面より）
最近接の撮影範囲：	6mmにて96.0×72.0cm 60mmにて 9.6× 7.1cm
バックフォーカス：	14.28mm（In Air）
フランジバック：	12.5mm
操作： ズーム：	モーター駆動（DC±6.4V，Max40mA） 動作スピード（全域）約6sec.
フォーカス：	モーター駆動（DC±6.4V，Max40mA） 動作スピード（全域）約7sec.
アイリス：	モーター駆動（DC±6.4V，Max40mA） 動作スピード（全域）約3.5sec.
作動温度範囲：	-10〜+50℃
マウント：	CS-マウント（レンズ姿勢調整可能）
フィルターネジ径：	62mm P0.75
大きさ，質量：	80×70×130.6mm，約700ｇ

【構成】

レンズ・・・・・・・・・・・・・1
レンズキャップ・・・・・・・・・1
ダストキャップ・・・・・・・・・1

4PINコネクター（メス）・・・・・・・・・・・・・1
（外径6mmの4芯ケーブルを別途用意して下さい）

【外観図】

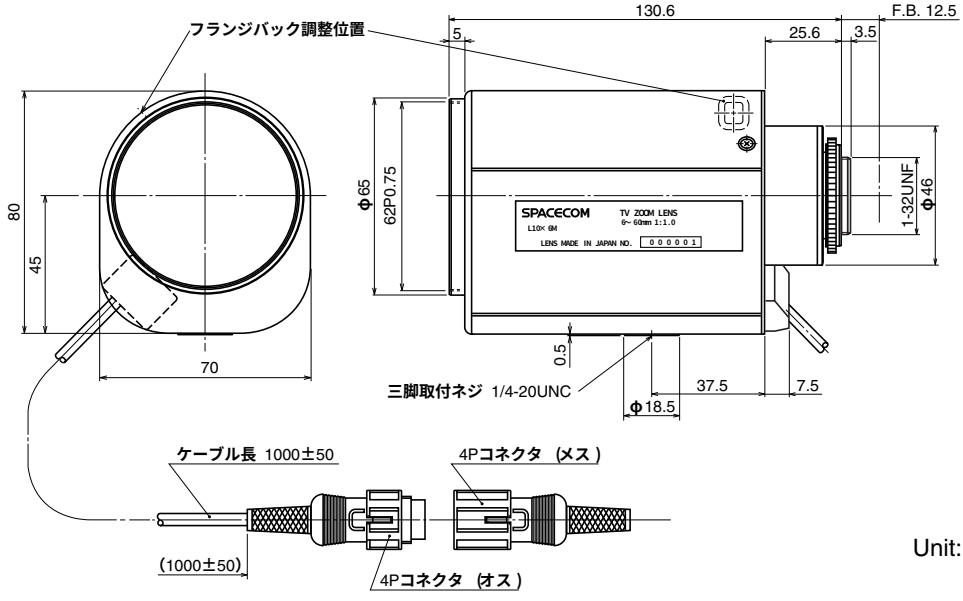

Unit:mm

【回路図】

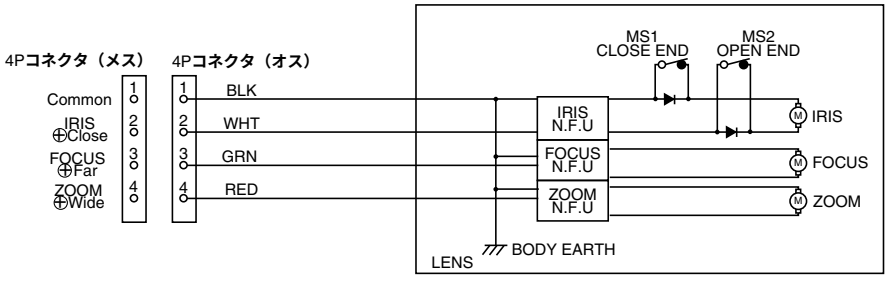

仕様・外観などはお断りなく変更することがあります